Nur zur Information!
Korrekte Blechgeometrie abhängig von Biegefertigung.
Gebogene Blechabmaße sind einzuhalten.

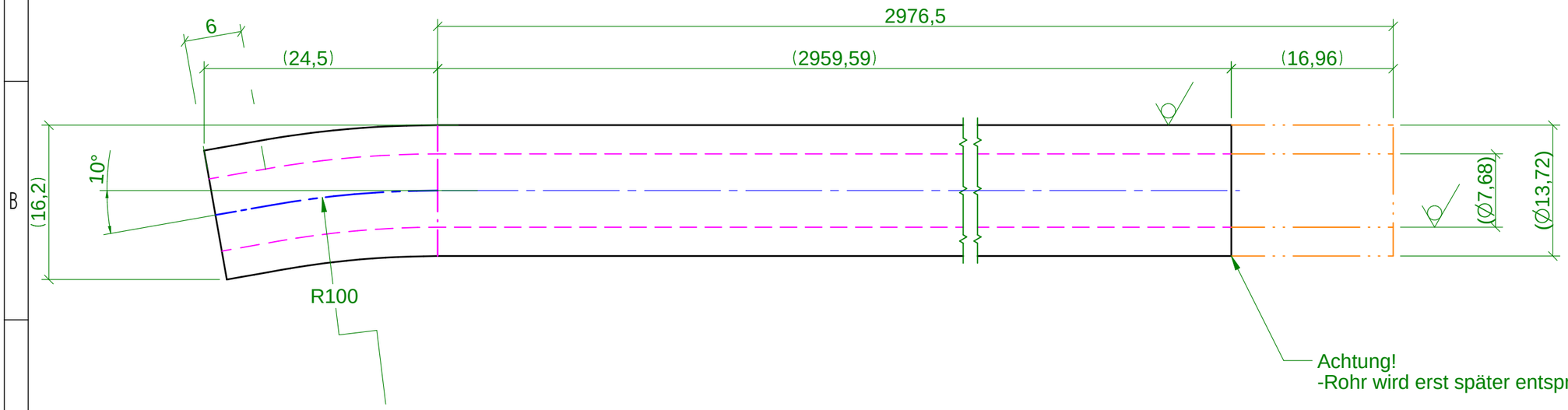

Achtung!
-Rohr wird erst später entsprechend eingekürzt/

Attention!
-The pipe will only be shortened later

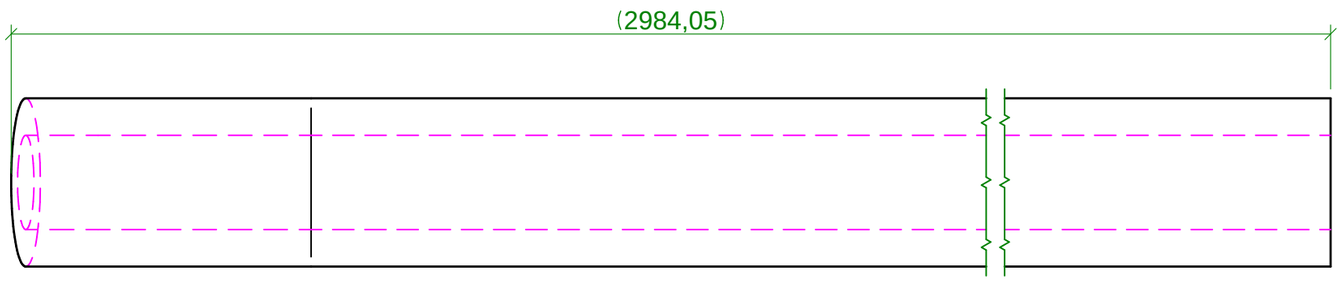

- Alle Kanten und Ecken gratfrei!
- Alle Teile absolut ölfrei, fettfrei und silikonfrei!

y

RO 13,72 x 3,02	3023,4		1.4404
Abmessung / dimension			Material / material

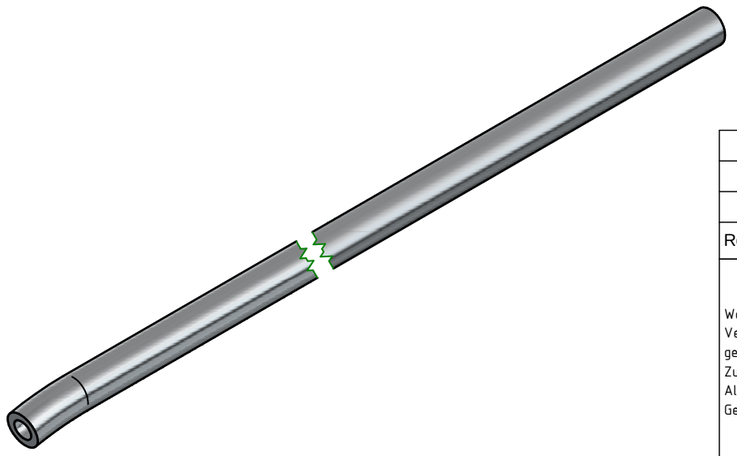

Symbole für die Oberflächenbeschaffenheit	
In der Zeichnung nach DIN ISO 1302	nach DIN 3141 Reihe 2
=	
w = Rz 100	
x = Rz 25	
y = Rz 6,3	
z = Rz 1	

Rev.Nr.	Bearbeiter	Revisionsbeschreibung	Revisionsdatum

Weitergabe sowie Vervielfältigung dieser Unterlage, Verwertung und Mitteilung ihres Inhalts sind nicht gestattet, sowie nicht ausdrücklich zugestanden. Zuwiderhandlungen verpflichten zu Schadenersatz. Alle Rechte für den Fall der Patenterteilung oder Gebrauchsmuster-Eintragung vorbehalten.

Allgemeintoleranzen:
Längen und Winkelmaße/ Form und Lage DIN EN ISO 2768 - mK
Schweißkonstruktionen DIN EN ISO 13920 - BF

Projektion

Oberflächenangabe nach DIN EN ISO 1302

	Datum	Name
Bearb.	09.01.25	Knobloch
Gepr.	09.01.25	Woldrich
Norm		

BENS EDELSTAHL

Maßstab: 2:1
Masse: 2,4 kg
Halbzeug:
Material:

Zeichnungsinhalt:
Rohr
Sprühlanze

Dokumentnummer:
BE-SLM-0125-200-0

Blatt 1
1 Bl.

Dateiname: BE-SLM-0125-200-0_RO_Ø13,72x3,02.dft
Plotdatum: 10.01.2025

A3